干式旋片真空压力复合气泵，无油运行，空气冷却
Rotary vane pressure/vacuum pumps , oil-free working , air-cooled

ZYBW 60E
ZYBW 80E
ZYBW 100E
ZYBW 140E

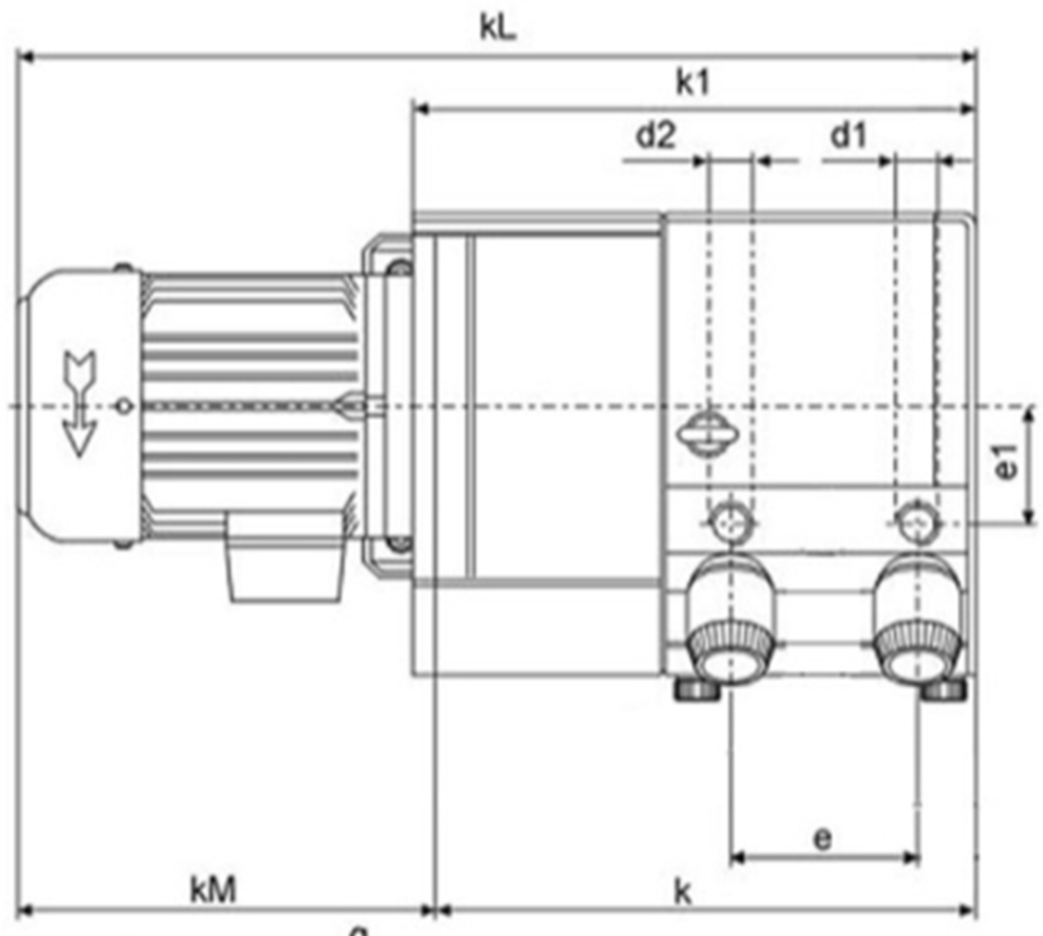

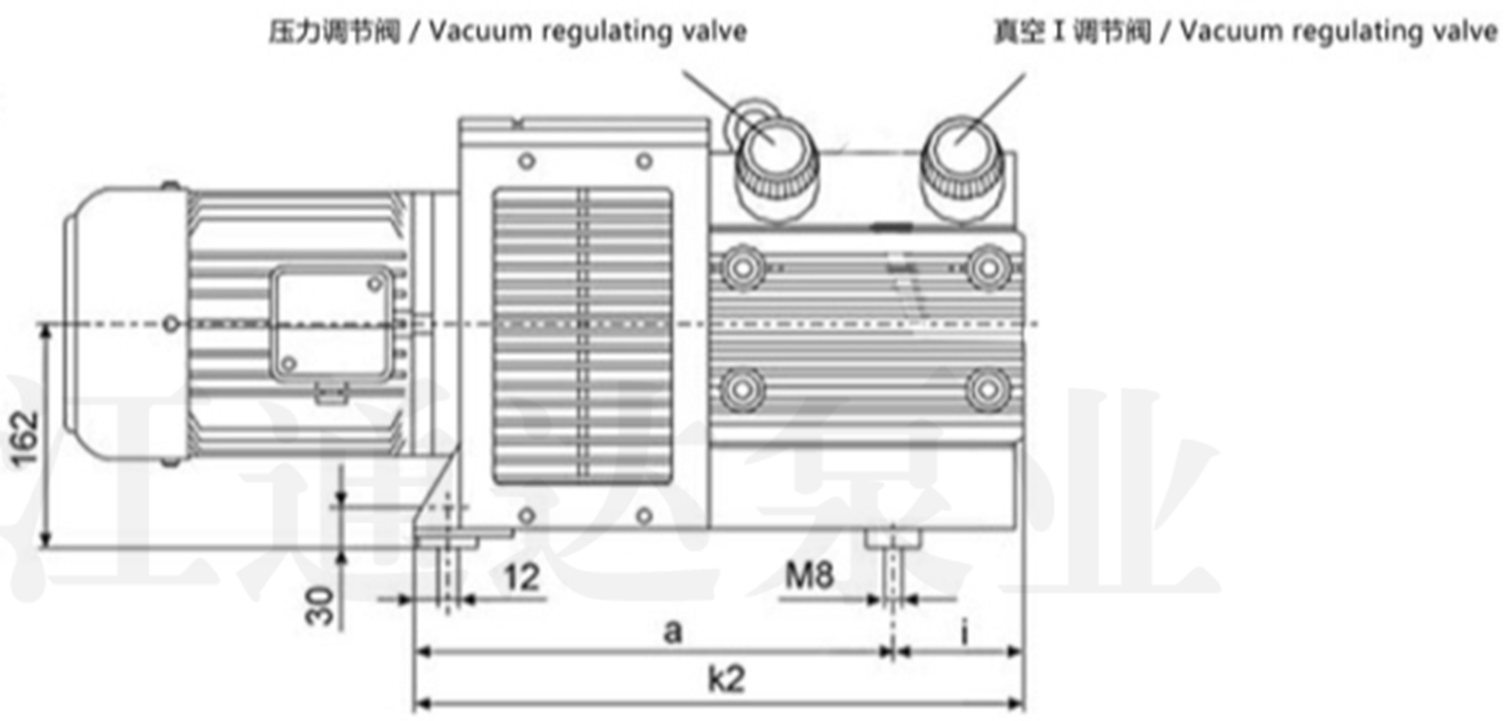

技术参数 / Table

型号 Type	流量 Delivery rate [m³/h] 50 Hz	60 Hz	电机功率需求 Motor capacity necessary [kw] ±0.5 bar 50 Hz	±0.6 bar 60Hz			电机安装功率 Motor capacity installed [kw] 50Hz	60Hz	转速 Speed [RPM] 50 Hz	60 Hz	噪声 Noise level [dB(A)] ±0.5 bar 50 Hz	±0.6 bar 60 Hz	重量 Weight [kg]
ZYBW60E	58	69	2,2	2,9	2,4	3,1	2,4	3,0	1420	1700	74 / 75	75 / 76	71
ZYBW80E	70	82	2,9	3,8	3,1	3,9	4,0	4,8	1420	1700	75 / 76	76 / 77	72
ZYBW100E	103	120	4,0	5,2	4,4	5,4	5,5	6,4	1420	1700	76 / 77	77 / 78	129
ZYBW140E	137	160	5,8	7,8	6,1	7,6	7,8	9,3	1420	1700	77 / 78	78 / 79	140

电压/Voltage		电机型号/Motor type
	2,4 – 4,8 kW : 195-255 / 330-440 V ±5 % 50 Hz + 190-290 / 330-500 V ±5 % 60 Hz	B5 / 250
	5,5 – 9,3 kW : 340-430 / 588-745 V ±5 % 50 Hz + 340-500 / 590-865 V ±5 % 60 Hz	B5 / 300

	a	b	b1	d1	d2	d3	e	e1	e2	f	g	g1
ZYBW60E	326	190	95,0	G 1	G 1	G 3/4	138	85	115	250	353	195
ZYBW80E	326	190	95,0	G 1	G 1	G 3/4	138	85	115	250	353	195
ZYBW100E	398	245	122,5	G 1 1/2	G 1 1/2	G 1 1/4	190	95	155	295	470	223
ZYBW140E	398	245	122,5	G 1 1/2	G 1 1/2	G 1 1/4	190	95	155	295	470	223

	g2	h1	h3	h4	i	k	k1	k2	kM	kL	o	p
ZYBW60E	141	289	312	328	96	397	415	448	≤ 313	≤ 710	46	289
ZYBW80E	141	289	312	328	96	397	415	448	≤ 371	≤ 768	46	289
ZYBW100E	230	297	330	336	140	521	539	563	≤ 374	≤ 895	60	298
ZYBW140E	230	297	330	336	140	521	539	563	≤ 417	≤ 938	60	298

干式旋片真空压力复合泵，无油运行，空气冷却
Rotary vane pressure/vacuum pumps , oil-free working , air-cooled

ZYBW250E

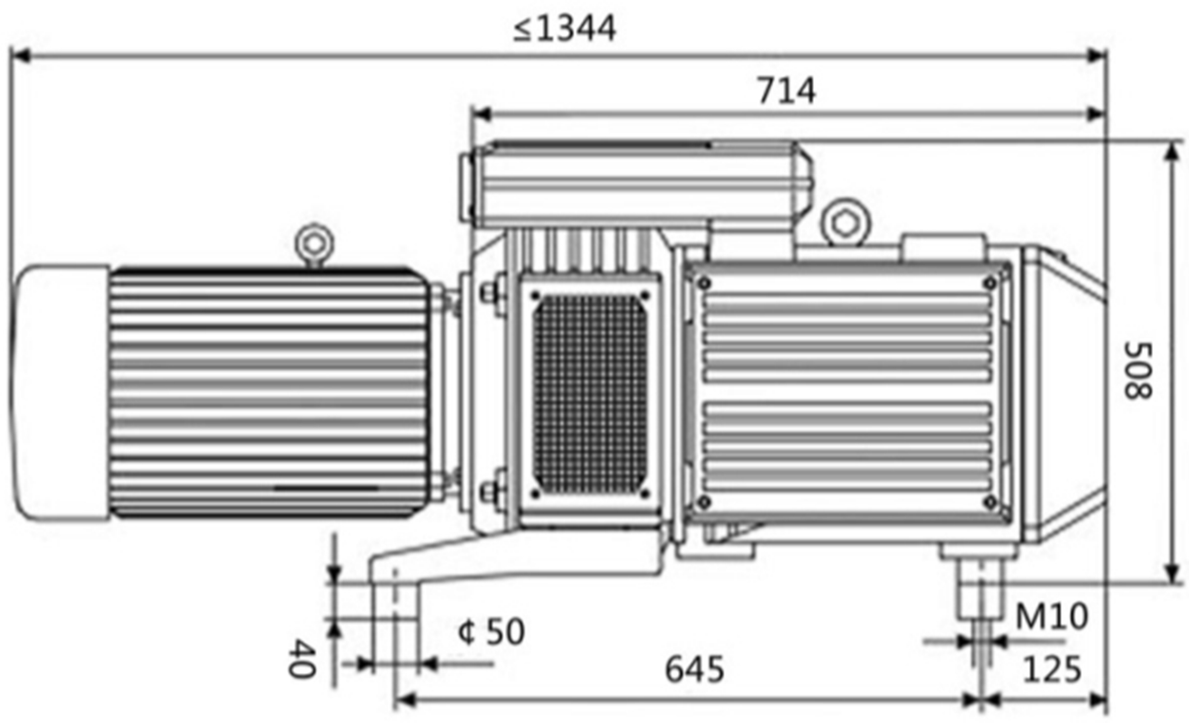

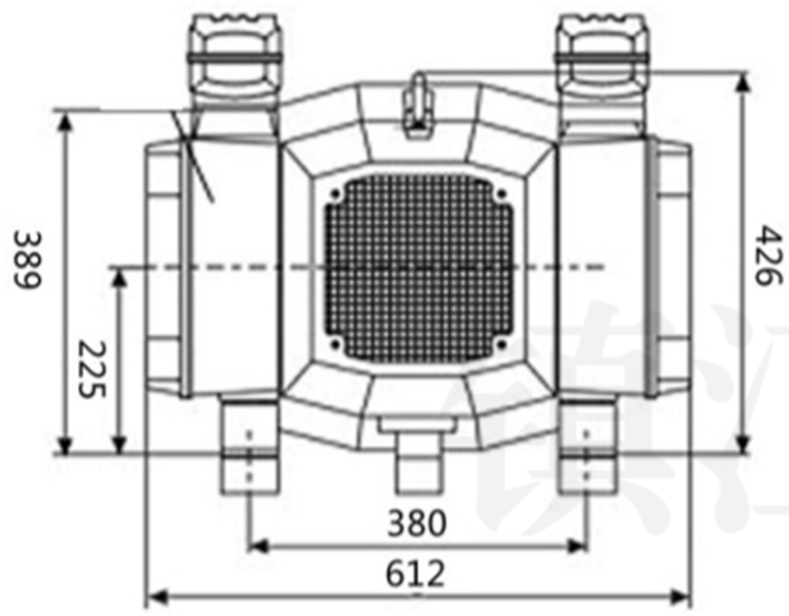

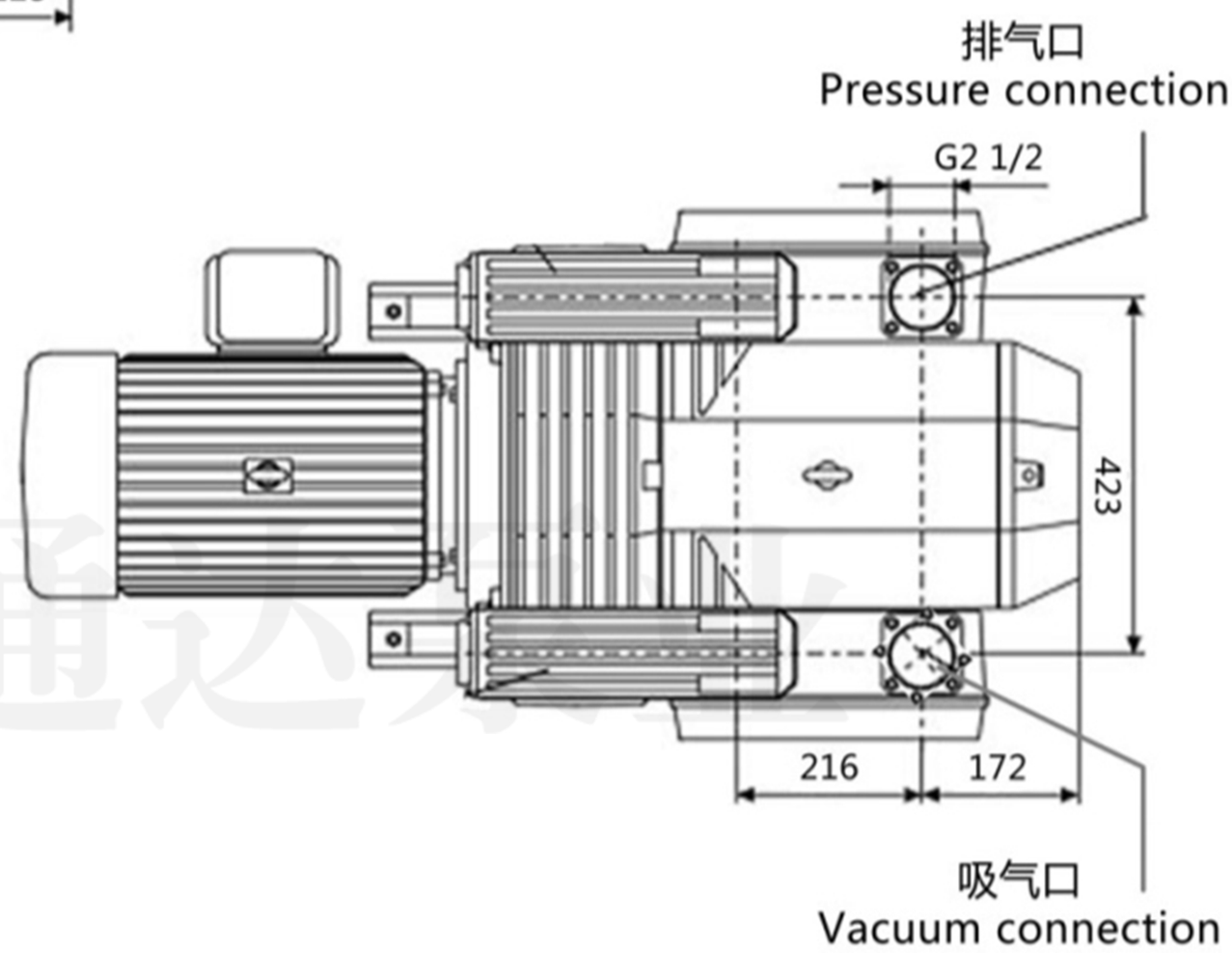

技术参数 / Table

型号 Type	流量 Blast air rate [m³/h max] 50 Hz	真空 / 压力 Vacuum / Pression [bar max]	电机功率 Motor capacity installed [kw] 50 Hz	电机转速 Speed [RPM] 50Hz	电机法兰 Motor(flange)	噪声 Noise(flange) (DIN 45 635) 50 Hz	重量 Wsight [kg]
ZYBW 250E	245	-0.5/+0.5	7.5	960	B5(¢ 350)	84	350
电压 / Voltage 7.5 kw = 400/600 V ± 10% 50 Hz							

附件购置 / Accessory

型号 / Type	YBW200E	YBW250E
排气止回阀 / Non return value	ZRK65	ZRK65
高温油脂枪 / GREASE-GUN	PETAMO GY193	PETAMO GY193